第 33 回　　島根県ミニバスケットボール大会
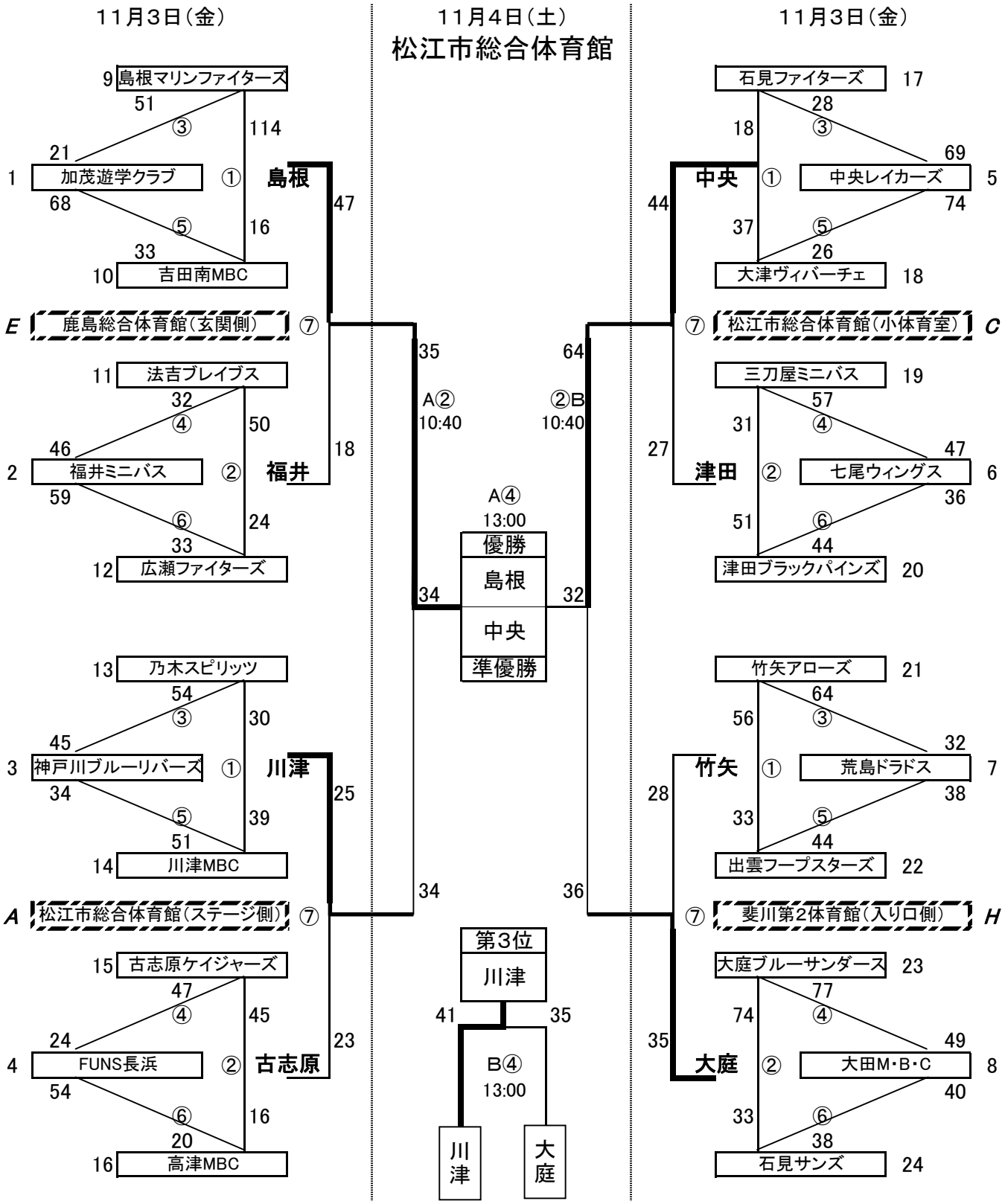
《男子の部》