第47回　島根県中学校総合体育大会　バスケットボール競技結果

【　男　子　の　部　】

24日　25日　26日　25日　24日

1 浜田三（浜田）
2 松江二（松江）
3 江津（江津）
4 三刀屋（雲南）
5 斐川西（出雲）
6 湖南（松江）
7 旭（浜田）
8 西郷（隠岐）
9 湖陵（出雲）
10 大田一（大田）
11 島根（松江）

48 (14 − 19, 13 − 6, 7 − 16, 14 − 9) 50
63 (24 − 5, 17 − 8, 14 − 11, 8 − 13) 37
55 (18 − 18, 9 − 18, 12 − 11, 16 − 14) 61
54 (16 − 35, 14 − 23, 15 − 16, 9 − 19) 93
54 (12 − 17, 13 − 16, 14 − 19, 15 − 33) 85
101 (34 − 2, 29 − 10, 14 − 13, 24 − 18) 43
42 (12 − 9, 9 − 12, 11 − 5, 10 − 15) 41
49 (15 − 20, 7 − 25, 19 − 17, 8 − 26) 88
68 (20 − 2, 15 − 10, 21 − 5, 12 − 14) 31
52 (15 − 18, 8 − 24, 18 − 23, 11 − 32) 97

61 (22 − 21, 19 − 6, 8 − 12, 12 − 12) 51

12 松江一（松江）
13 浜田一（浜田）
14 出雲二（出雲）
15 三隅（浜田）
16 安来一（安来）
17 高津（益田）
18 松江四（松江）
19 浜田東（浜田）
20 島大付属（松江）
21 大東（雲南）
22 石見（邑智）

52 (9 − 16, 21 − 18, 10 − 9, 12 − 7) 50
34 (12 − 24, 3 − 33, 4 − 33, 15 − 25) 115
44 (3 − 12, 16 − 7, 15 − 11, 10 − 6) 36
36 (6 − 20, 12 − 16, 2 − 25, 16 − 12) 73
80 (22 − 9, 18 − 15, 19 − 9, 21 − 12) 45
70 (18 − 11, 22 − 5, 17 − 12, 13 − 16) 44
64 (7 − 11, 21 − 8, 19 − 14, 17 − 21) 54
53 (17 − 11, 10 − 15, 14 − 8, 12 − 16) 50
48 (9 − 13, 10 − 13, 14 − 12, 15 − 12) 50
54 (5 − 20, 18 − 20, 16 − 8, 15 − 10) 58

優勝　松江市立島根中学校　（２年ぶり７回目）
準優勝　松江市立第一中学校
第３位　出雲市立斐川西中学校
第３位　松江市立第四中学校
※上記の４校は中国大会出場

第47回　島根県中学校総合体育大会　バスケットボール競技結果

【　女　子　の　部　】

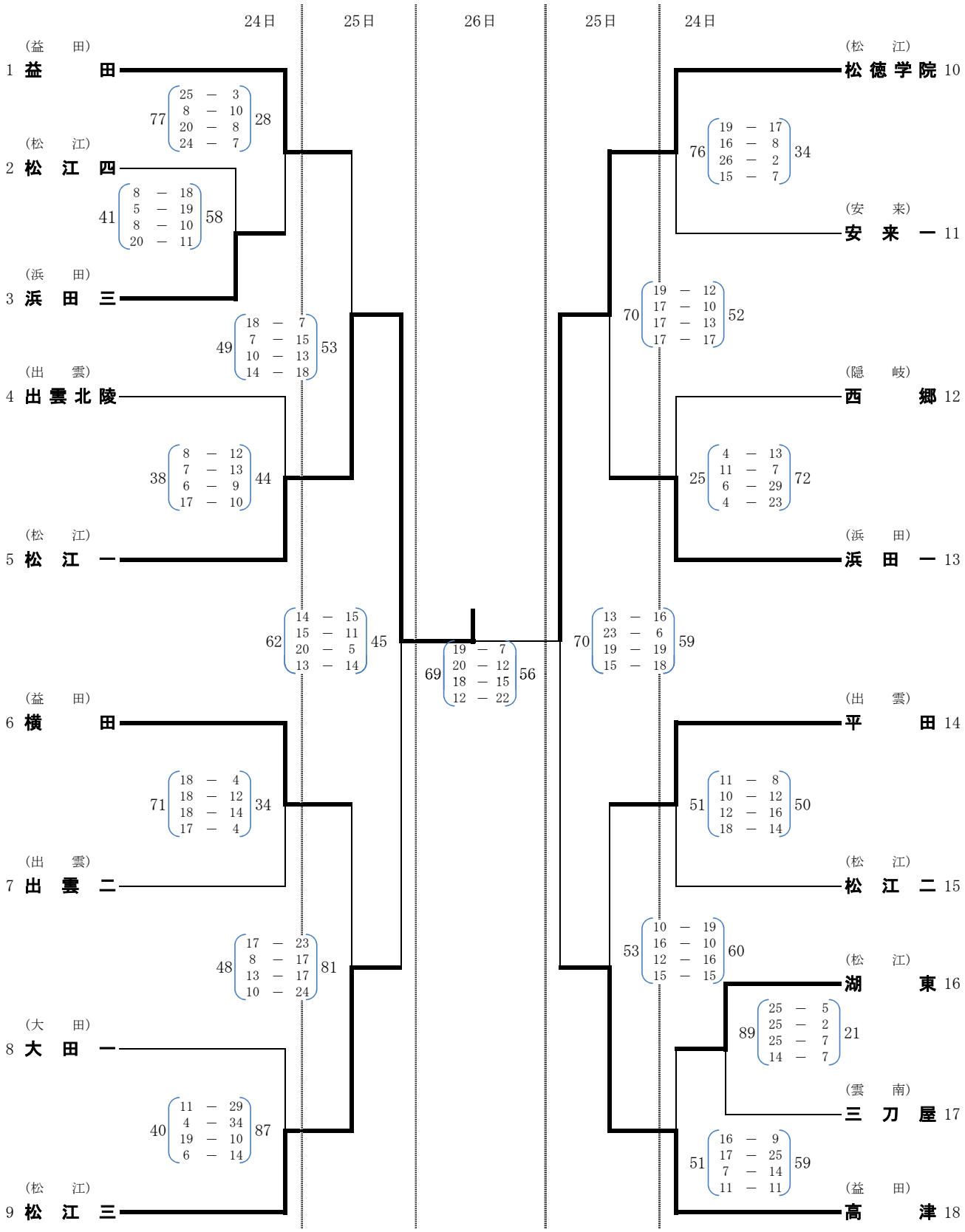

優勝　松江市立第一中学校　（１４年ぶり７回目）
準優勝 松徳学院中学校
第３位 松江市立第三中学校
第３位 益田市立高津中学校
※上記の４校は中国大会出場