夏季大会　女子　大会結果

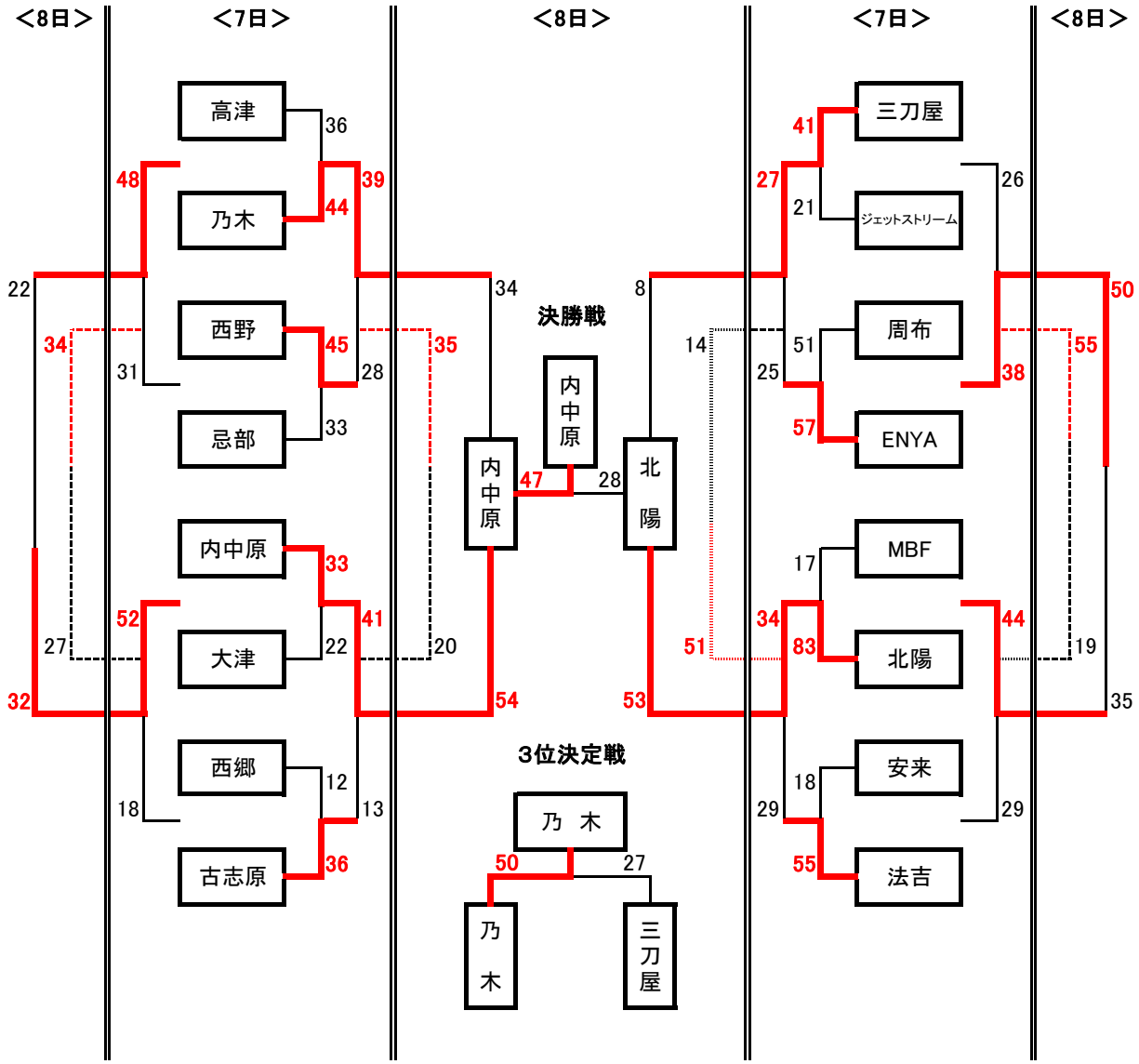

優　勝：　内中原B-KIDS

準優勝：　北陽サンズ

第3位：　乃木シューティングスターズ

第4位：　三刀屋ミニバスケットボールクラブ