菅公カップ　第 45 回　島根県ミニバスケットボール大会

《女子の部》

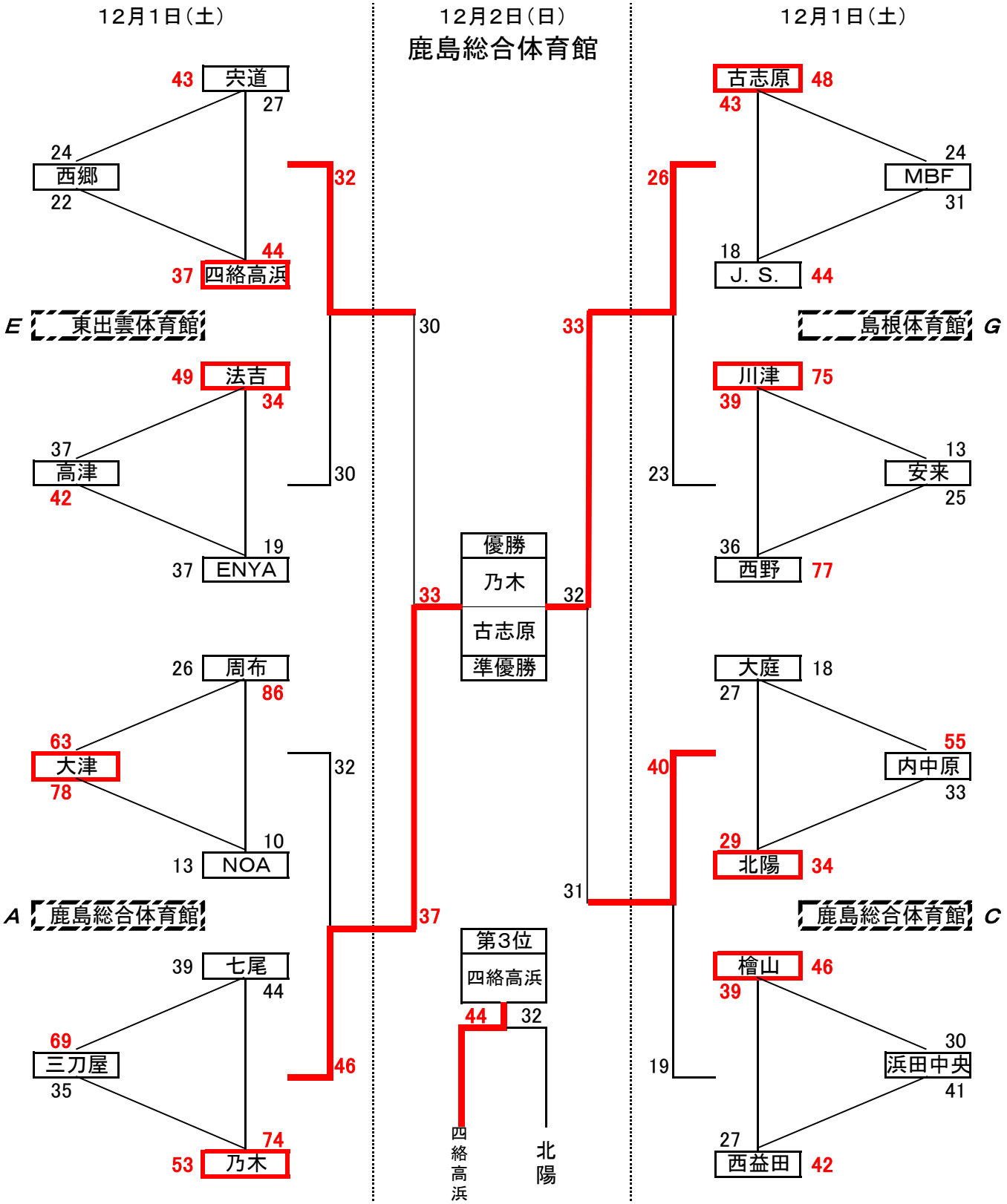

菅公カップ　第 45 回　島根県ミニバスケットボール大会
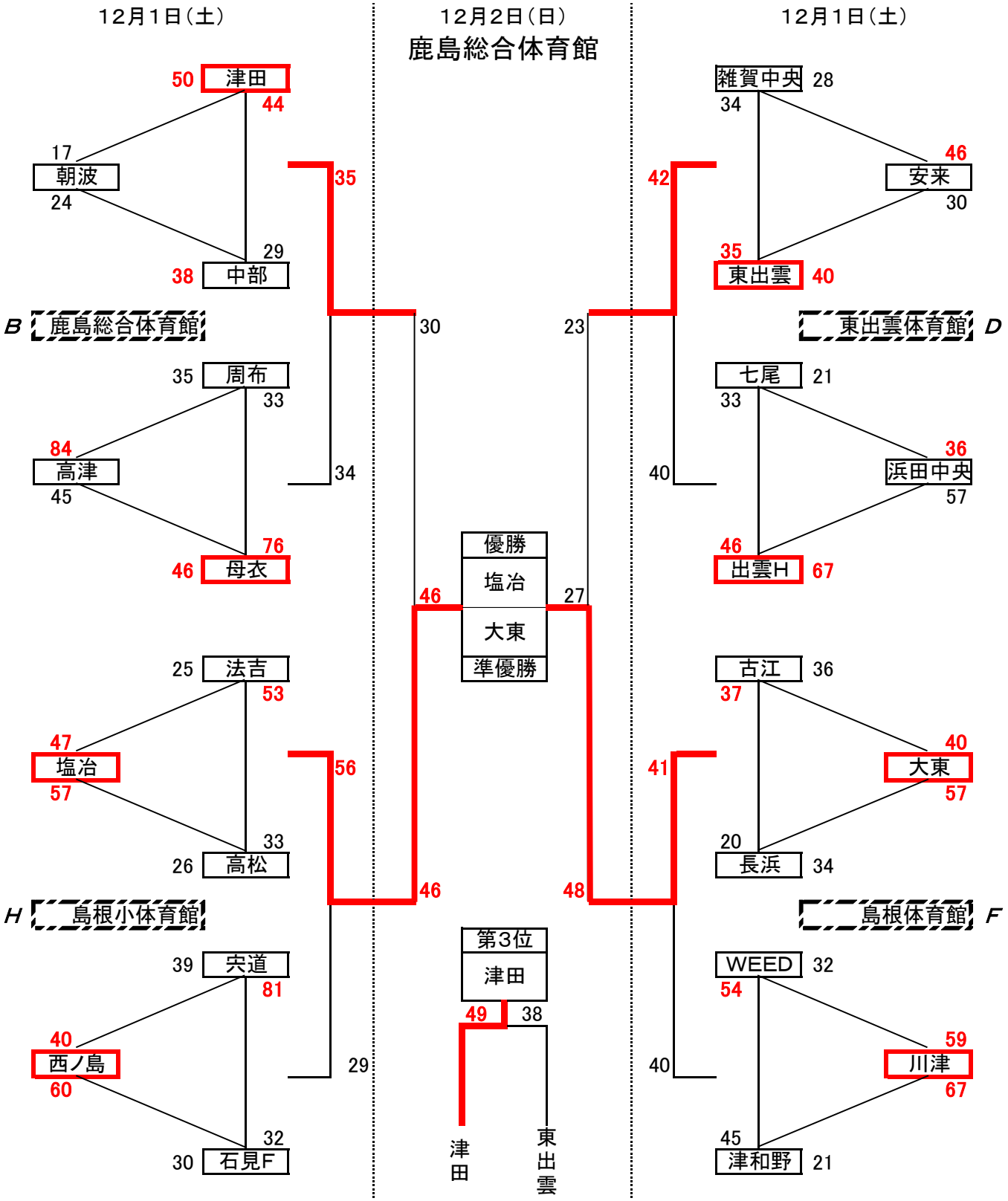
《男子の部》