女子　組み合わせ　表

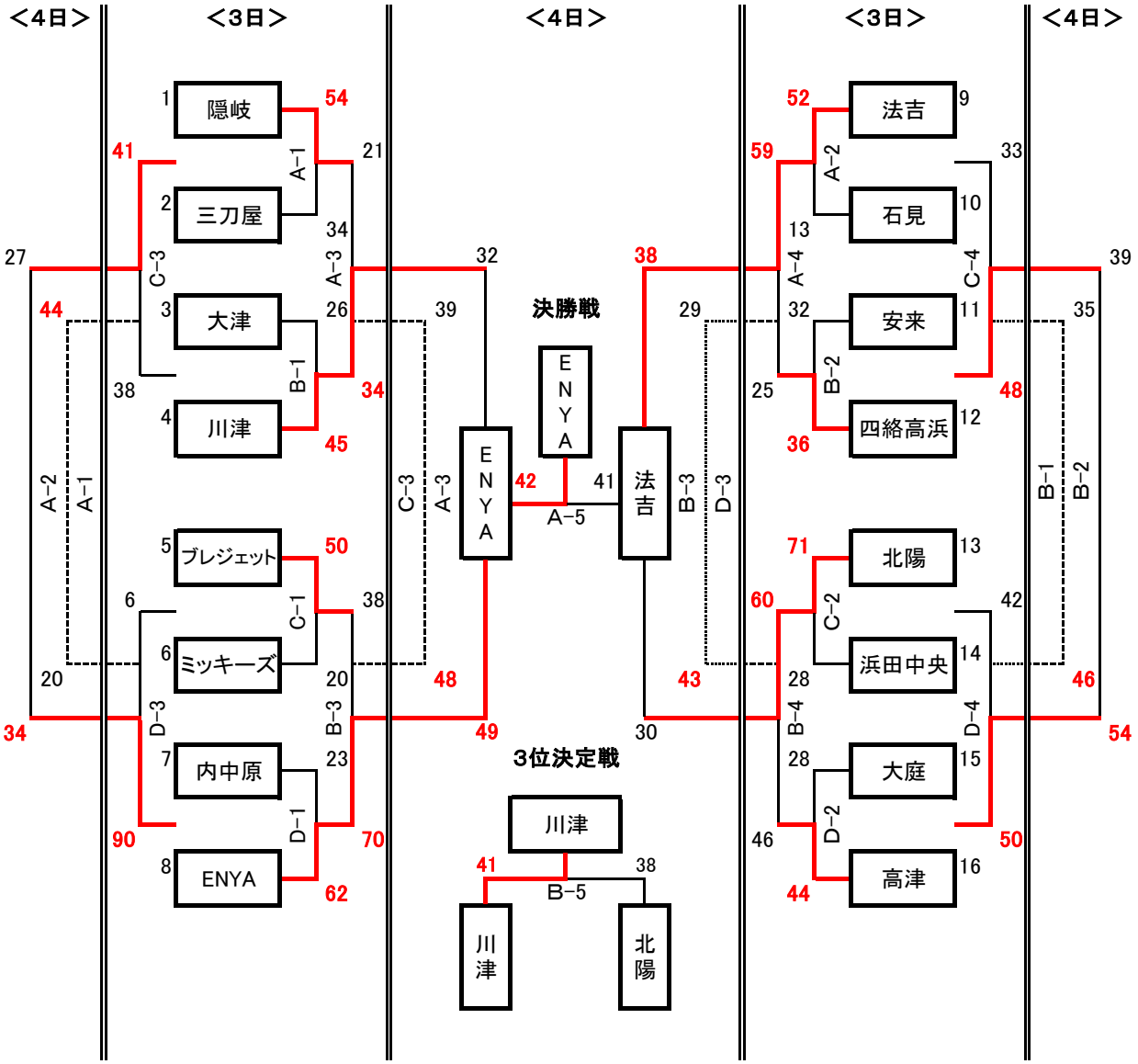

会　　場	A･B･C	⇒	県立浜山体育館（カミアリーナ）	メインアリーナ
	D	⇒	県立浜山体育館（カミアリーナ）	サブアリーナ

試合開始時刻

7月3日（土）

①→　8:50～　②→　9:50～　③→　10:50～　④→　11:50～

⑤→　13:30～　⑥→　14:30～　⑦→　15:30～　⑧→　16:30～

7月4日（日）

①→　9:00～　②→　10:00～　③→　11:00～　④→　12:00～

⑤→　13:00～　⑥→　14:00～