男子　組み合わせ　表

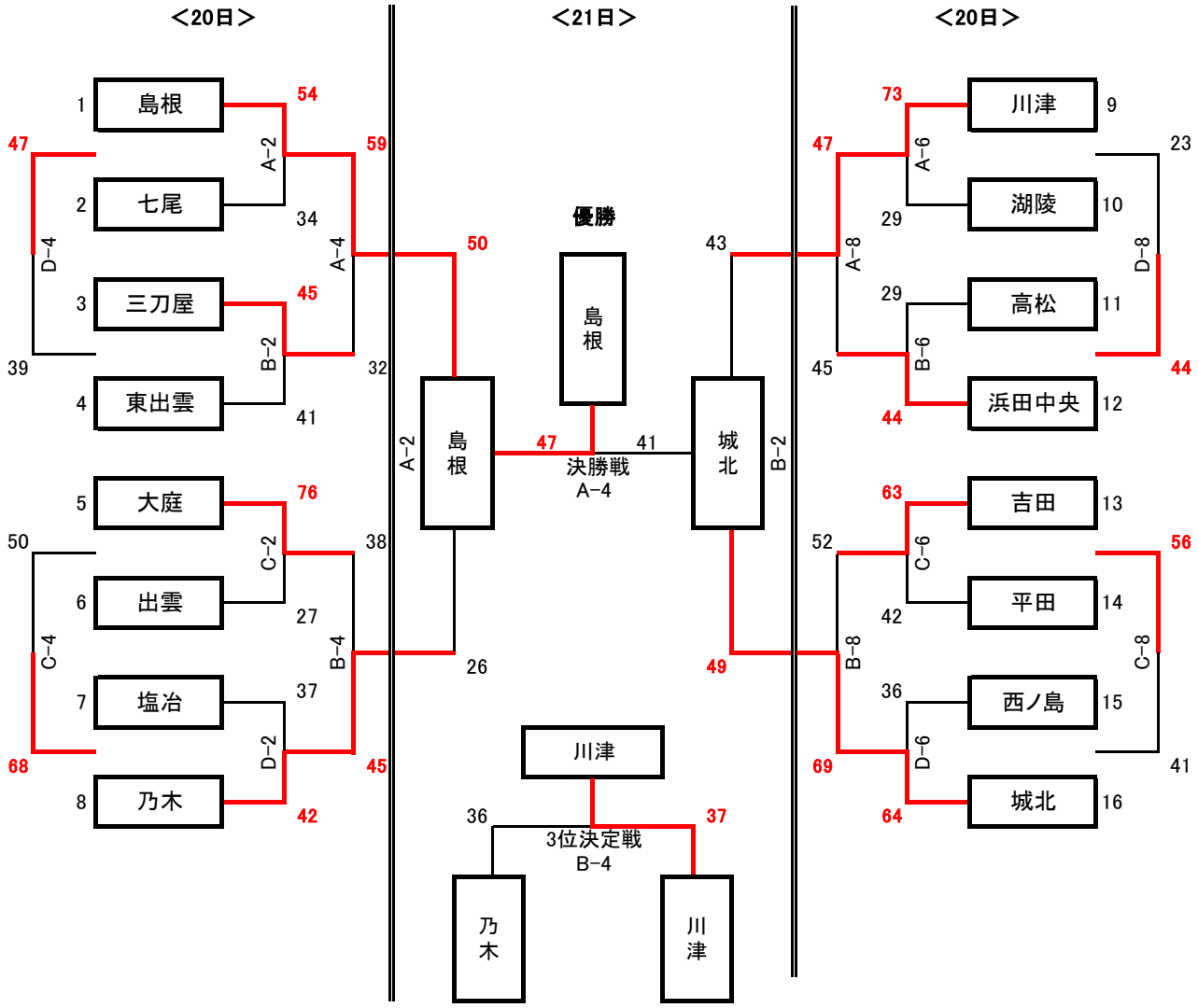

会　　場	A・B・C	県立浜山体育館（カミアリーナ）	メインアリーナ
	D	県立浜山体育館（カミアリーナ）	サブアリーナ

試合時刻

１１月２０日（土）

①→　８：４０～　②→　９：４５～　③→　１０：５０～　④→　１１：５５～

⑤→　１３：００～　⑥→　１４：０５～　⑦→　１５：１０～　⑧→　１６：１５～

１１月２１日（日）

①→　９：００～　②→　１０：０５～　③→　１１：４０～　④→　１２：４５～

ベ　ン　チ　組み合わせ上位番号チームがオフィシャルに向かって右側。

ユニフォーム　組み合わせ上位番号チームが淡色。２回戦以後は話し合っても可。