男子　組み合わせ　表

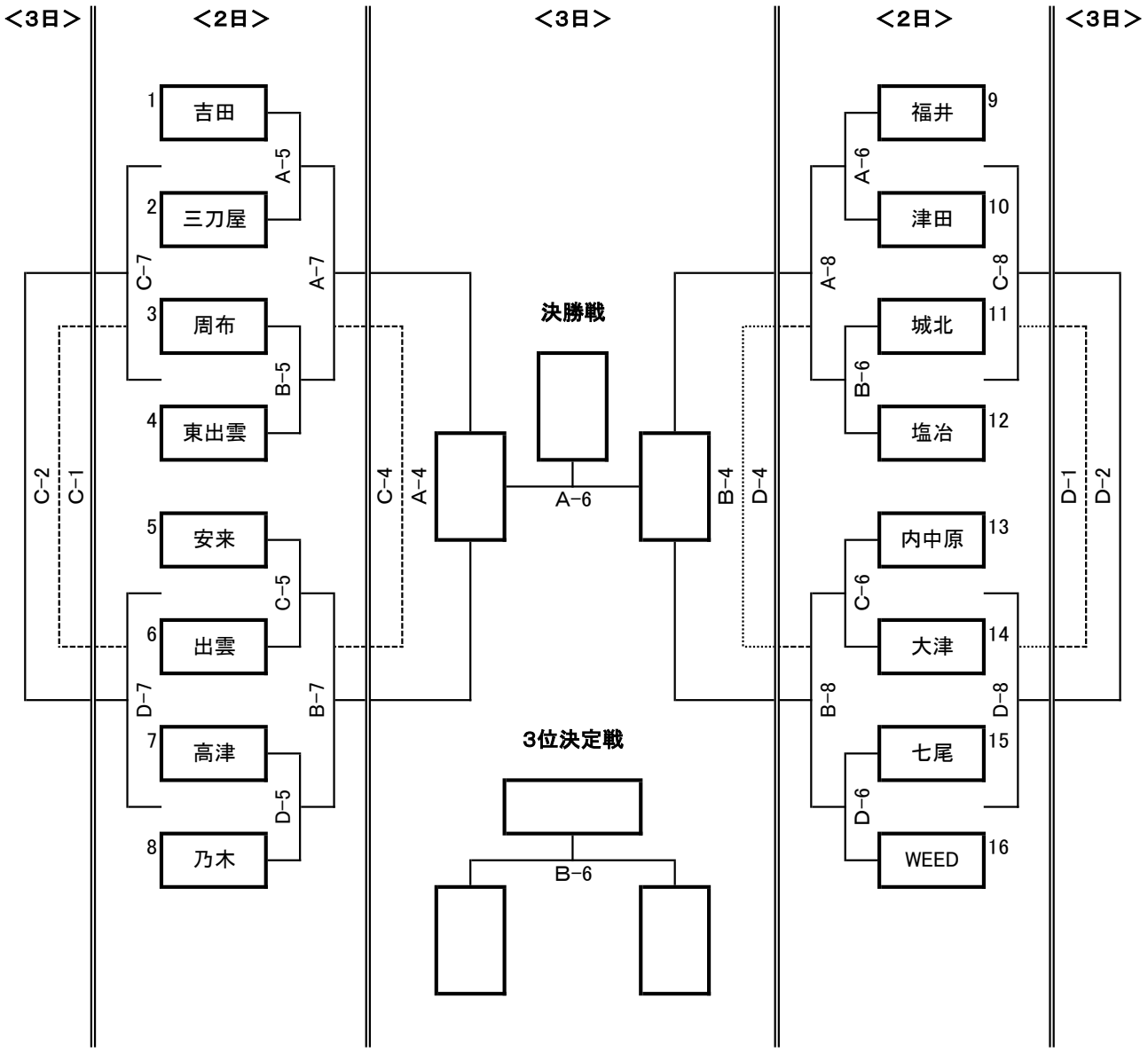

会　　場　A・B・C　⇒　県立浜山体育館（カミアリーナ）　メインアリーナ

D　⇒　県立浜山体育館（カミアリーナ）　サブアリーナ

試合開始時刻　**7月2日（土）**

①→　8:40～　②→　9:45～　③→　10:50～　④→　11:55～

⑤→　13:00～　⑥→　14:05～　⑦→　15:10～　⑧→　16:15～

7月3日（日）

①→　9:00～　②→　10:05～　③→　11:10～　④→　12:15～

⑤→　13:20～　⑥→　14:25～

ベ ン チ　組み合わせ上位番号チームがオフィシャルに向かって右側。

ユニフォーム　組み合わせ上位番号チームが淡色。2回戦以後は話し合っても可。
ただし、ベンチはそのまま。