平成20年度　　島根県高等学校総合体育大会バスケットボール競技会

# 組　み　合　せ　表

## ＜ 男 子 ＞

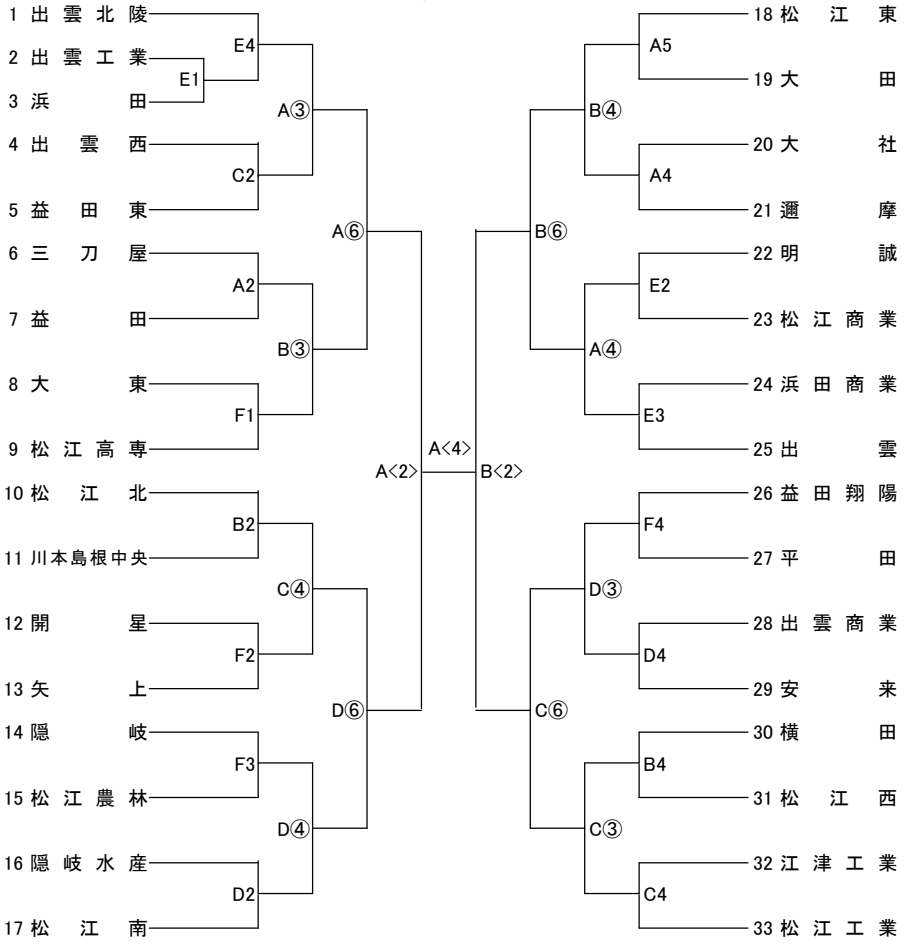


## ＜ 女 子 ＞

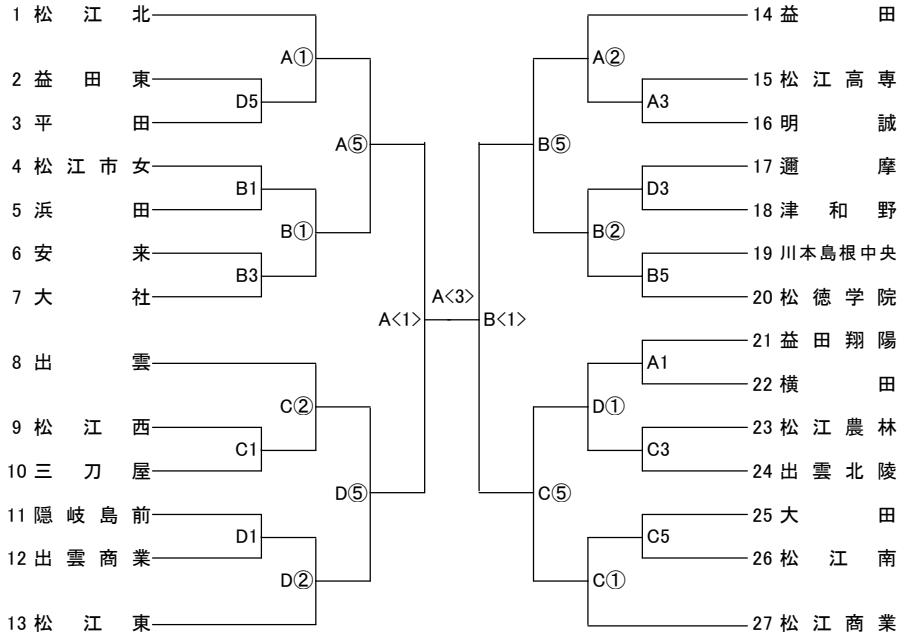


期　日　　5月30日（金），　31日（土）：○印，　6月1日（日）：＜ ＞印

会　場　　A・B・C・Dコート＝カミアリーナ　　E・Fコート＝出雲工業高校

試合時間　　1日目　＝　1.9:00～　2.10:30～　3.12:00～　4.13:30～　5.15:00～
2日目　＝　①9:00～　②10:30～　③12:00～　④13:30～　⑤15:00～　⑥16:30～
3日目　＝　<1>9:00～　<2>10:30～　A<3>（女子決勝）12:30～　A<4>（男子決勝）14:00～

ベンチ　　組み合わせ上位番号チームがオフィシャルに向かって右側。

ﾕﾆﾌｫｰﾑ　　組み合わせ上位番号チームが淡色。2回戦以後は話し合っても可。

ｵﾌｨｼｬﾙ　　1日目　＝　A1：北陵女，B1，C1：大社女，D1：大社男，E1，F1：出雲男
2試合目以降は前試合の勝ちチーム
2日目　＝　A①：北陵男，B①：出雲男，C①：大社男，D①：出雲西男
2試合目以降は前試合の勝ちチーム
5試合目は4試合目の負けチーム
6試合目は5試合目の勝ちチームまたは出雲地区高校
3日目　＝　出雲地区各高校（最終日に試合のない出雲地区の高校）

＊ メンバー表は各試合の1時間前までに本部まで提出してください。

5月30日（金）、31日（土）のハーフタイムは8分とする。