平成29年度　第52回島根県高等学校バスケットボール新人大会
兼　中国高等学校バスケットボール新人大会島根県予選

＜ 男 子 結 果 ＞

※左から順に1p, 2p, 3p, 4p, OT の得点

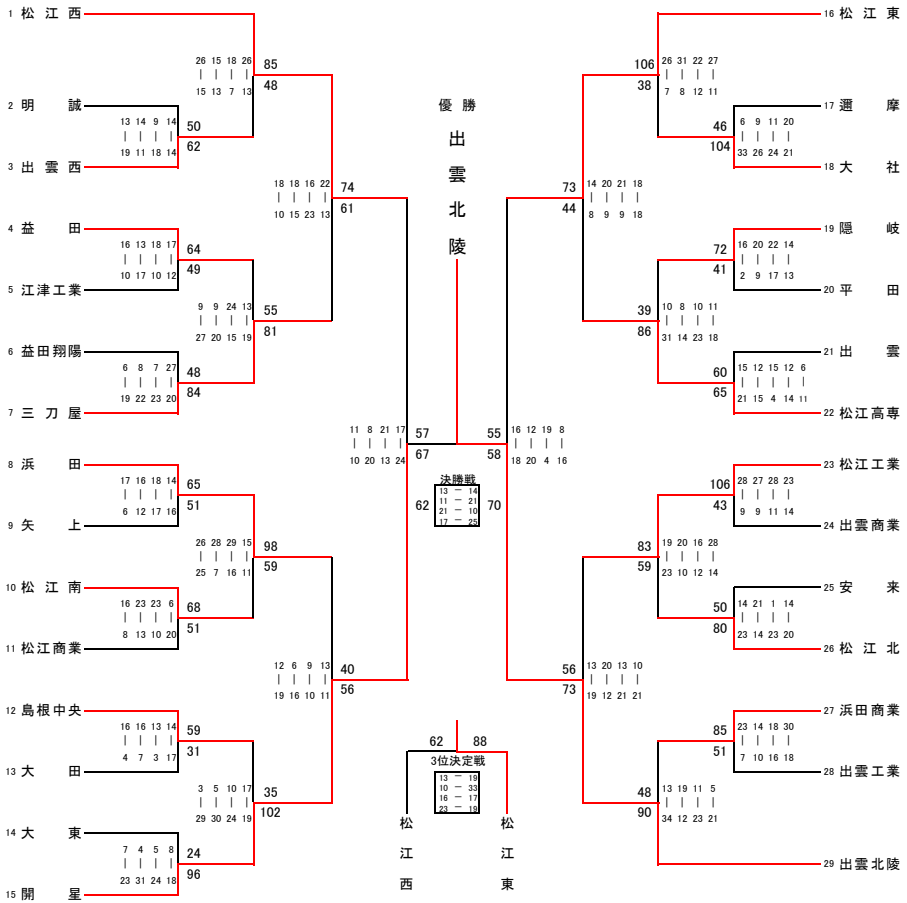

優　勝	出雲北陵(6年ぶり5回目)
2　位	開星
3　位	松江東
4　位	松江西
5　位	三刀屋、浜田
5　位	松江高専、松江工業

男子ベスト5

門脇　隼	（	出雲北陵　）
和田守　悠人	（	出雲北陵　）
岩田　将哉	（	開星　）
小笠原　晃生	（	松江東　）
石橋　夏樹	（	松江西　）

＜ 女 子 結 果 ＞

※左から順に1p, 2p, 3p, 4p, OT の得点

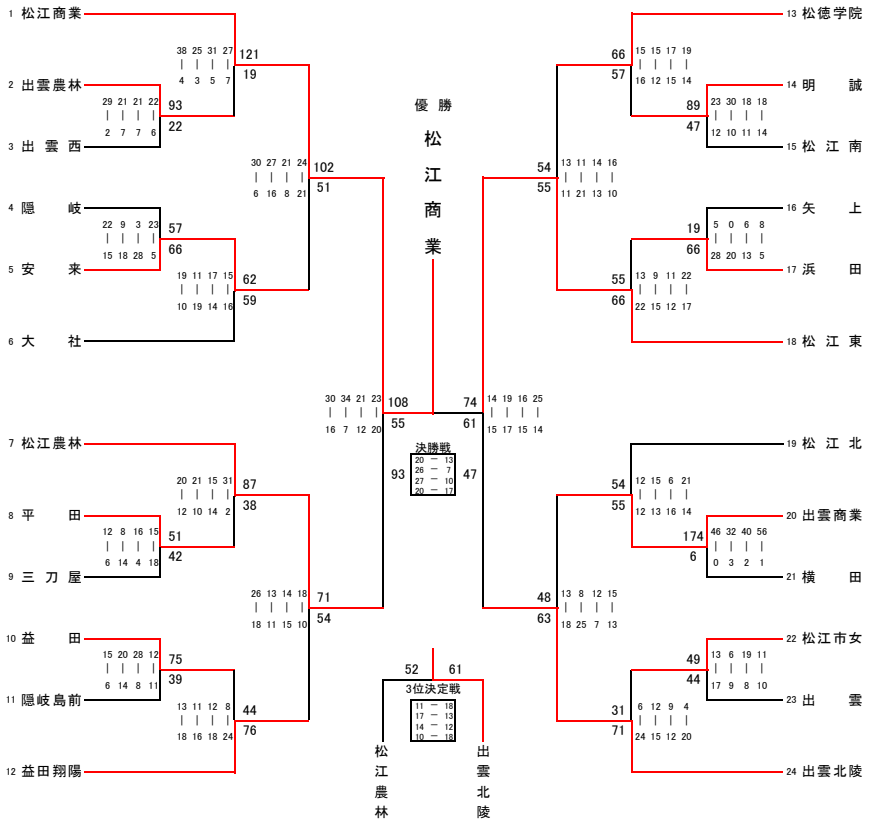

優　勝	松江商業(5年連続34回目)
2　位	松江東
3　位	出雲北陵
4　位	松江農林
5　位	安来、益田翔陽
5　位	松徳学院、出雲商業

女子ベスト5

安原　あゆ	（	松江商業　）
佐々木　月	（	松江商業　）
倉光　奈津	（	松江東　）
井上　茉唯	（	出雲北陵　）
宇山　弥香穂	（	松江農林　）