令和5年度　島根県高等学校バスケットボール選手権大会
兼　ウインターカップ2023　島根県予選会

組　み　合　せ　表

＜ 男 子 ＞

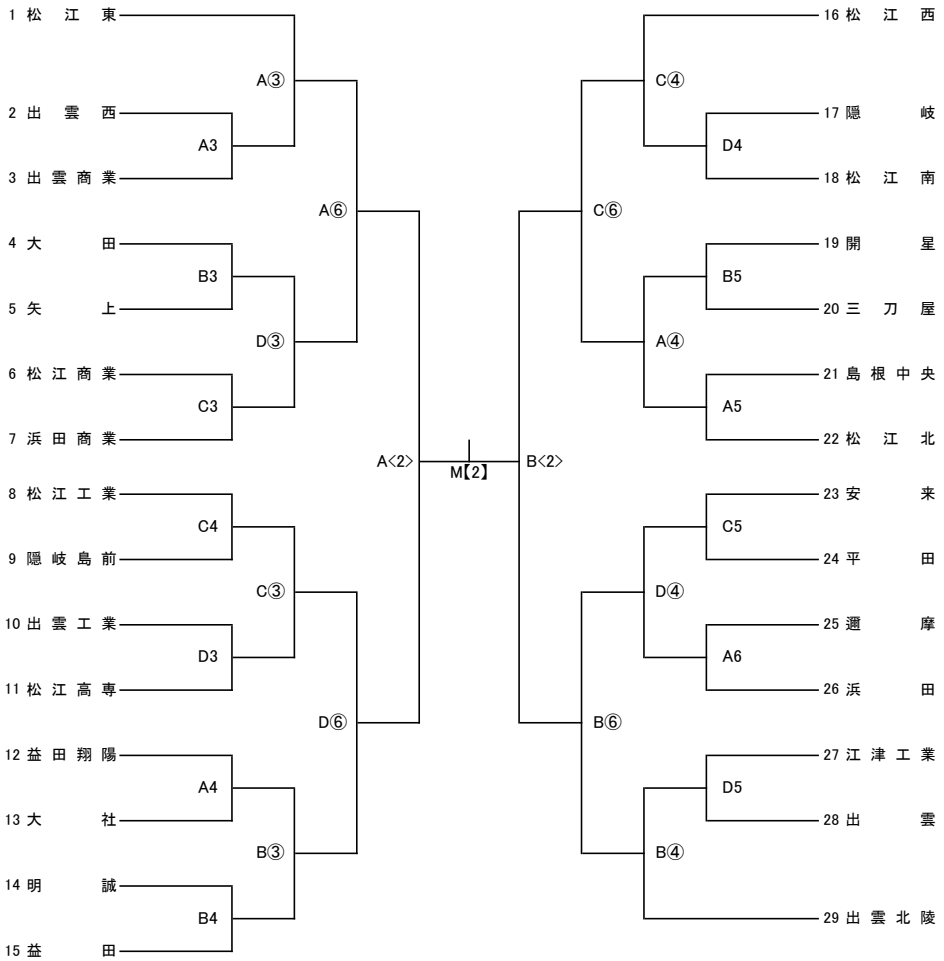

＜ 女 子 ＞

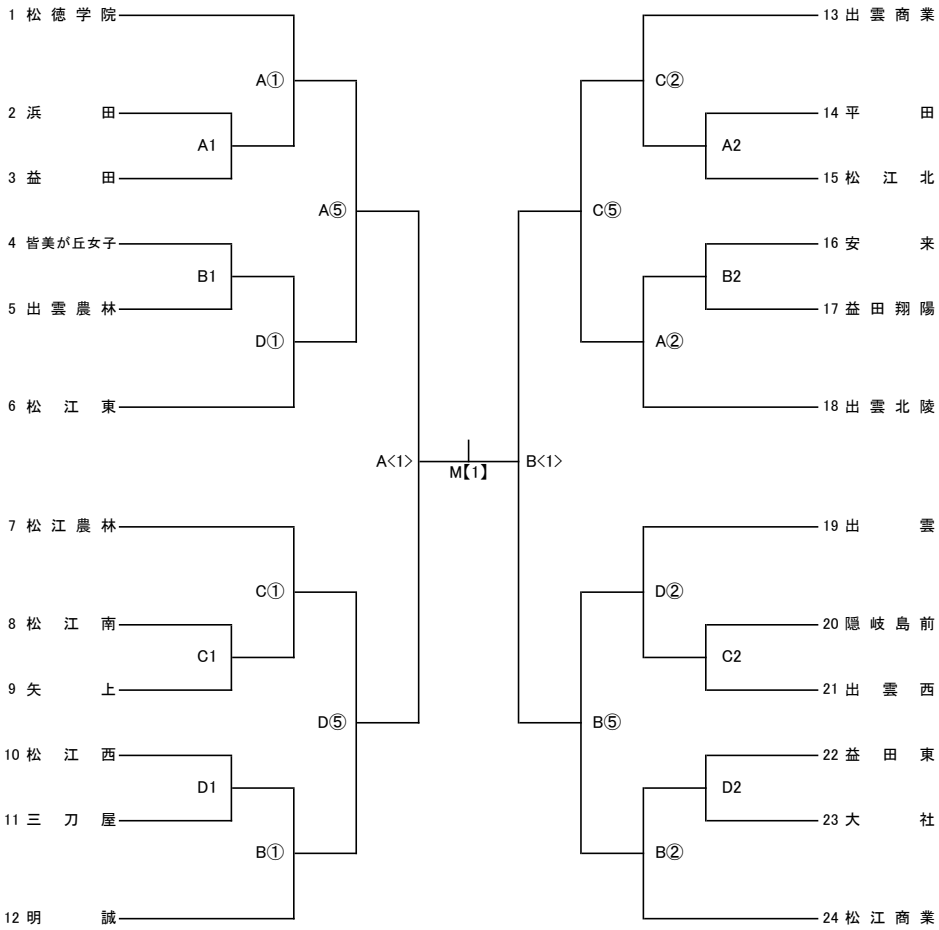

・期　　日　10月20日(金)，21日(土)：○印，22日(日)：＜＞印，28日(土)：【】印

・会　　場　A・B・C・Dコート＝カミアリーナ(出雲市)　　Mコート＝松江工業高校体育館

・試合時刻　20日(金)・・・ 1. 9:00～ 2. 10:30～ 3. 12:00～ 4. 13:30～ 5. 15:00～ 6. 16:30～

21日(土)・・・ ① 9:00～ ② 10:30～ ③ 12:00～ ④ 13:30～ ⑤ 15:00～ ⑥ 16:30～

22日(日)・・・ ＜1＞ 10:00～ ＜2＞ 12:00～

28日(土)・・・ 【1】(女子決勝)10:00～　【2】(男子決勝)12:00～

・ﾍﾞﾝﾁ　組み合わせ上位番号チームがオフィシャルに向かって右側。

・ﾕﾆﾌｫｰﾑ　組み合わせ上位番号チームが淡色。2回戦以後は話し合っても可。

・ﾊｰﾌﾀｲﾑ　20日、21日は8分間、それ以降は10分間とする

・オフィシャル　20日(金)・・・ A1:出雲商業男子　B1:矢上男子　C1:出雲西男子　D1:出雲工業男子

第2試合以降は前試合の勝者

21日(土)・・・ A①:A3の勝者　B①:A4の勝者　C①:C4の勝者　D①:C3の勝者

第2試合～第4試合:前試合の勝者

第5試合・第6試合:出雲地区高校

22日(日)・・・ 出雲地区高校

28日(土)・・・ 松江地区高校

・ﾒﾝﾊﾞｰ表　大会中、日ごとに自チーム1試合目1時間前に定められた書式で提出。

試合ごとに選手変更・交代があるチームは、毎試合前提出